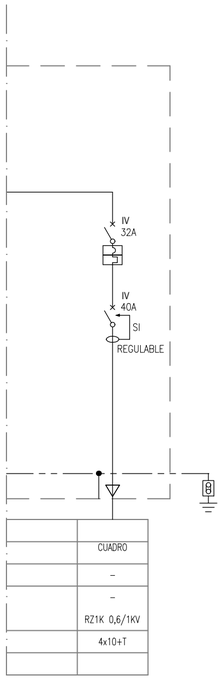

Ampliación cuadro existente

LEYENDA ELECTRICIDAD	
	CUADRO ELECTRICO
	LUMINARIA ADOSADA LED TROMILUX
	LUMINARIA REGLETA ESTANCA
	LUMINARIA DOWNLIGHT LED
	EQUIPO AUTONOMO ALUMBRADO DE EMERGENCIA
	INTERRUPTOR SIMPLE
	INTERRUPTOR CONMUTADOR
	DETECTOR DE PRESENCIA
	TOMA DE CORRIENTE
	TOMA DE VOZ Y DATOS

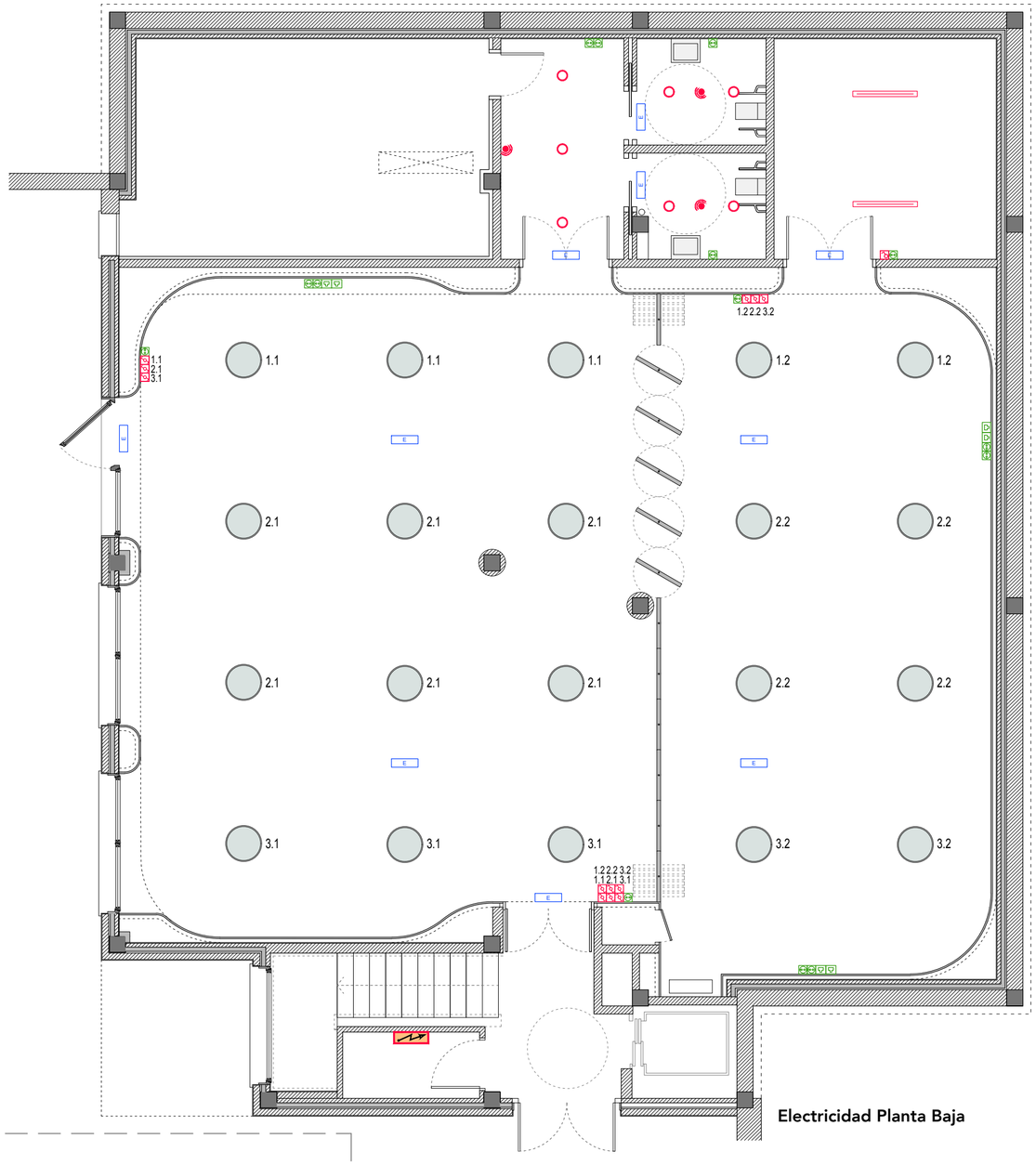

Electricidad Planta Baja

Cuadro salón de actos

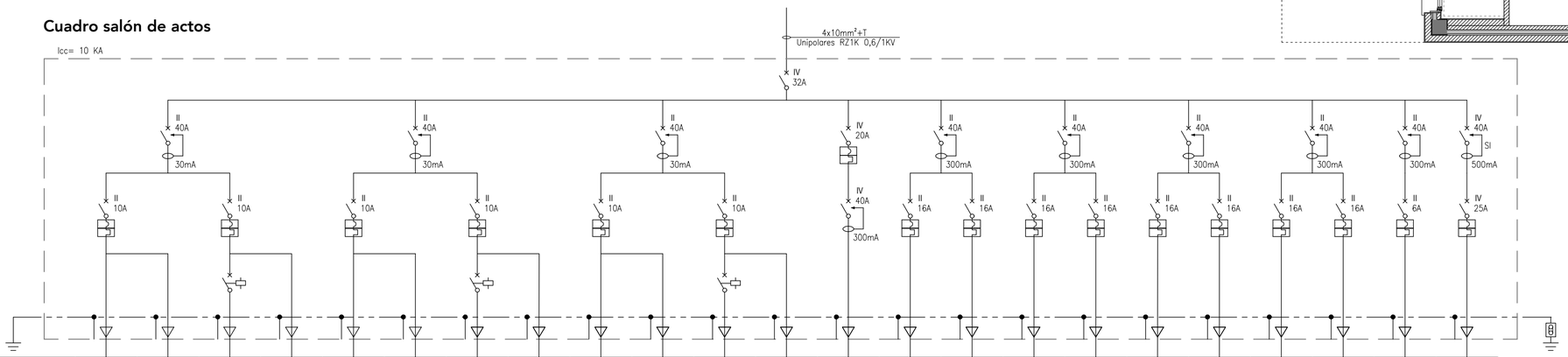

Nº SALIDA	1	2	3	4	5	6	7	8	9	10	11	12	13	14	15	16	17	18	19	20	21	22	22
DESCRIPCION	ALUMBRADO 1	ALUMBRADO EMERGENCIA	ALUMBRADO CUARTOS	ALUMBRADO EMERGENCIA	ALUMBRADO 2	ALUMBRADO EMERGENCIA	ALUMBRADO CUARTOS	ALUMBRADO EMERGENCIA	ALUMBRADO 3	ALUMBRADO EMERGENCIA	ALUMBRADO CUARTOS	ALUMBRADO EMERGENCIA	UNIDAD EXTERIOR	TOMAS DE CORRIENTE	TOMAS DE CORRIENTE	TOMAS DE CORRIENTE	TOMAS DE CORRIENTE	FANCOIL	VENTILACION	MEGAFONIA	ALARMA	MANIOBRA	ASCENSOR
POTENCIA (W)	–	–	–	–	–	–	–	–	–	–	–	–	–	–	–	–	–	–	–	–	–		–
INTENSIDAD (A)	–	–	–	–	–	–	–	–	–	–	–	–	–	–	–	–	–	–	–	–	–		–
TIPO CABLE	RZ1K 0,6/1KV	RZ1K 0,6/1KV	RZ1K 0,6/1KV	RZ1K 0,6/1KV	RZ1K 0,6/1KV	RZ1K 0,6/1KV	RZ1K 0,6/1KV	RZ1K 0,6/1KV	RZ1K 0,6/1KV	RZ1K 0,6/1KV	RZ1K 0,6/1KV	RZ1K 0,6/1KV	RZ1K 0,6/1KV	RZ1K 0,6/1KV	RZ1K 0,6/1KV	RZ1K 0,6/1KV	RZ1K 0,6/1KV	RZ1K 0,6/1KV	RZ1K 0,6/1KV	RZ1K 0,6/1KV	RZ1K 0,6/1KV		RZ1K 0,6/1KV
SECCION (mm²)	2x1,5+T	2x1,5+T	2x1,5+T	2x1,5+T	2x1,5+T	2x1,5+T	2x1,5+T	2x1,5+T	2x1,5+T	2x1,5+T	2x1,5+T	2x1,5+T	4x6+T	2x2,5+T	2x2,5+T	2x2,5+T	2x2,5+T	2x2,5+T	2x2,5+T	2x2,5+T	2x2,5+T		4x6+T
TUBO (mm)																							

GOBIERNO VASCO
Departamento de Educación

EUSKO JAURLARITZA
Hezkuntza Saila

PROYECTO : / EGITASMOA: PROYECTO DE EJECUCIÓN PARA LA HABILITACIÓN DE LA PLANTA BAJA DEL NUEVO EDIFICIO AMPLIACIÓN DEL CEIP TALAIA HLHI

SITUACION: / KOKAGUNEA: HONDARRIBIA GIPUZKOA

PLANO: / PLANUA: I.03 ELECTRICIDAD Y ESQUEMA UNIFILAR VOZ Y DATOS

ESCALA: / ESKALA: 1/75 PROYECTO Nº / PROIEKTU ZKIA.: G-031/19

SUSTITUYE / ORDEZKAZALEA:
SUSTITUIDO / ORDEZKATUA: OCTUBRE 2019

LOS ARQUITECTOS: / ARKITEKTOAK:

Luis Sesé Madrazo

María Escalada Marco-Gardoqui